2.8mm Pitch

SERIES

9515

自動車電装部品用
中継・防水タイプコネクタ
Splash-Proof Branch Connector
For Automotive Applications

●PLUG

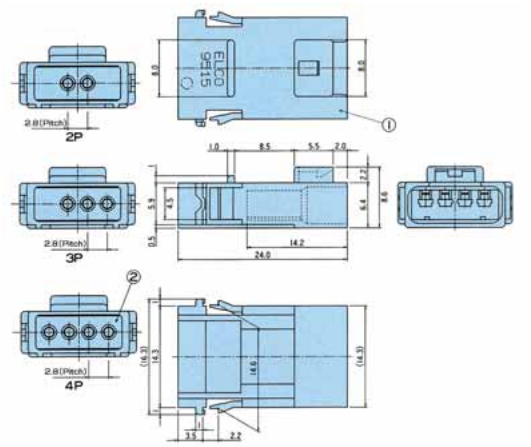

①プラグハウジング（Plug Housing）
②グロメット(B)（Hard Seal(B)）

プラグハウジング注文コード／Plug Housing Ordering Code

Part No. 61 9515 004 000 001

グロメット(B)注文コード／Hard Seal (B) Ordering Code

Part No. 92 9515 004 xxx xxx

極数・カラー(No.of Contacts・Color)
012 002: 2極用/青(2P/Blue) 013 003: 3極用/黄(3P/Yellow)
014 004: 4極用/赤(4P/Red)

●RECEPTACLE

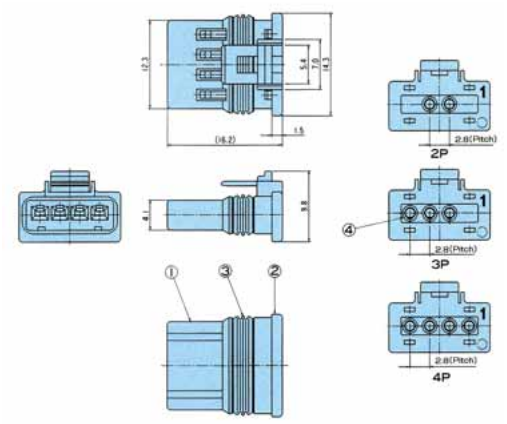

①リセハウジング（Receptacle Housing）
②キャップ（Cap）
③グロメット(A)（Hard Seal(A)）
④グロメット(C)（Hard Seal(C)）

リセハウジング注文コード／Receptacle Housing Ordering Code

Part No. 62 9515 004 010 001

キャップ注文コード／Cap Ordering Code

Part No. 62 9515 004 020 001

グロメット(A)注文コード／Hard Seal (A) Ordering Code

Part No. 92 9515 004 000 003

グロメット(C)注文コード／Hard Seal (C) Ordering Code

Part No. 92 9515 004 xxx xxx

極数(No.of Contacts)
002 002: 2極 (2P) 003 003: 3極 (3P) 004 004: 4極 (4P)

●CONTACT PLUG

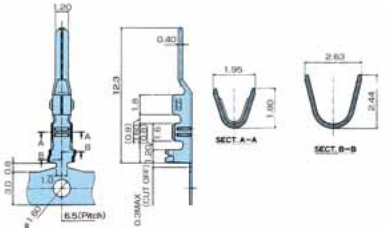

●RECEPTACLE

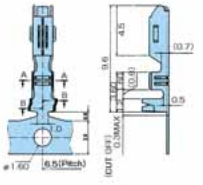

適用工具（TOOLING）

自動圧着機（Auto Crimping Machine）

型式 (P/N)	プレス本体 (Press Machine)	36 1004 001
	アプリケーター (Applicator)	3 6 1000 044
プレス圧着能力 (Press Capacity)		2 トン (tons)
寸法 (Dimension)		W550xH700xD380
総重量 (Weight)		85kg
電源 (Power)		AC100V 50/60Hz

プラグコンタクト注文コード／Plug Contact Ordering Code

Part No. 71 9515 999 010 808

リセコンタクト注文コード／Receptacle Contact Ordering Code

Part No. 72 9515 999 020 808